図番	

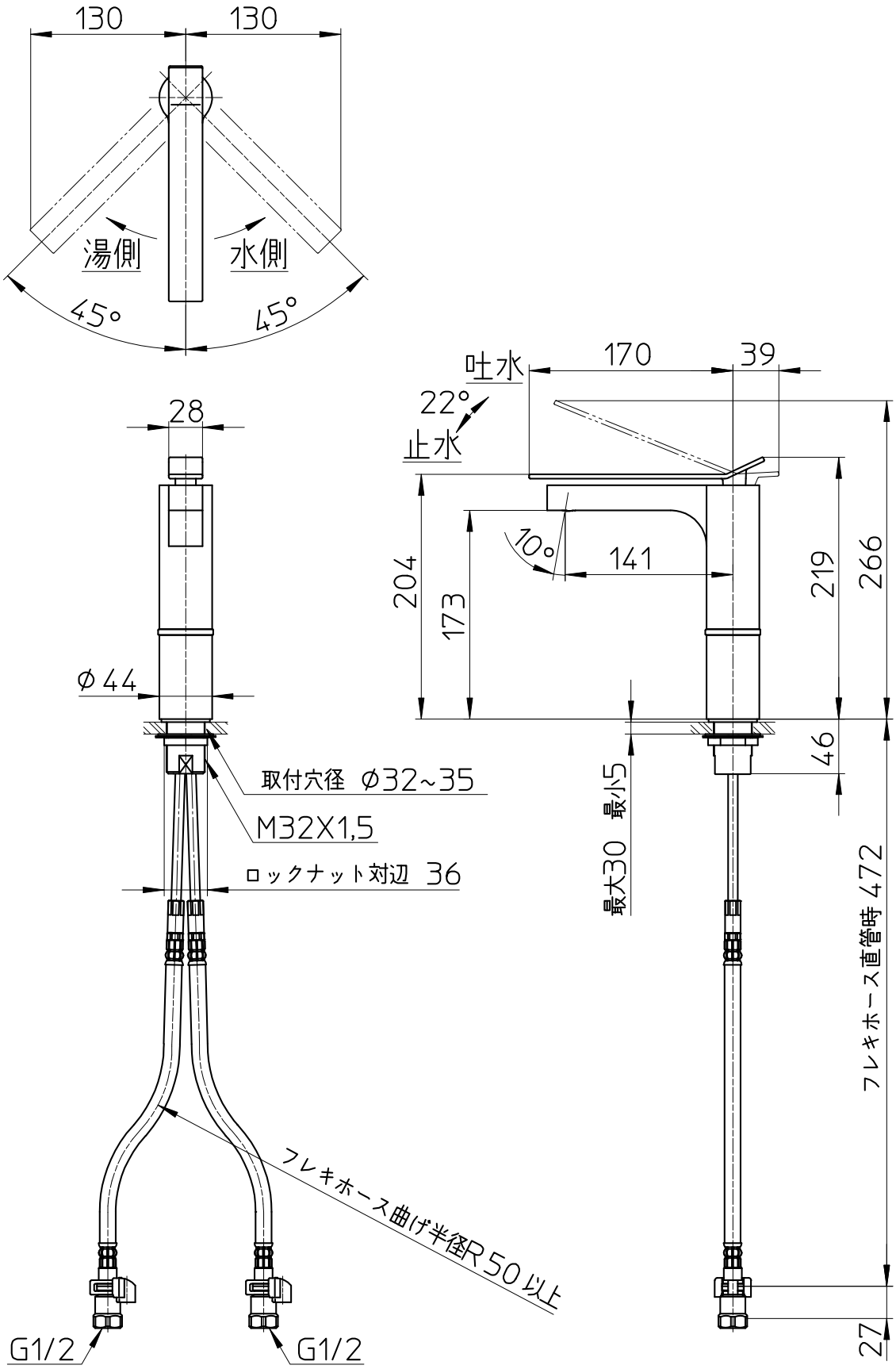

備考	JIS　使用圧力範囲：0.15~0.75MPa 吐水口は固定式　吐水流量は1.5gal/min(5L/min相当)以下(LEED対応のため)						
品名	シングルワンホール 洗面混合栓	尺度	承認	検図	製図	設計	第三角法
品番	K4732NJV -1T	1：5	24・5・10	24・5・10	24・5・10	24・5・10	SANEI株式会社