図番	

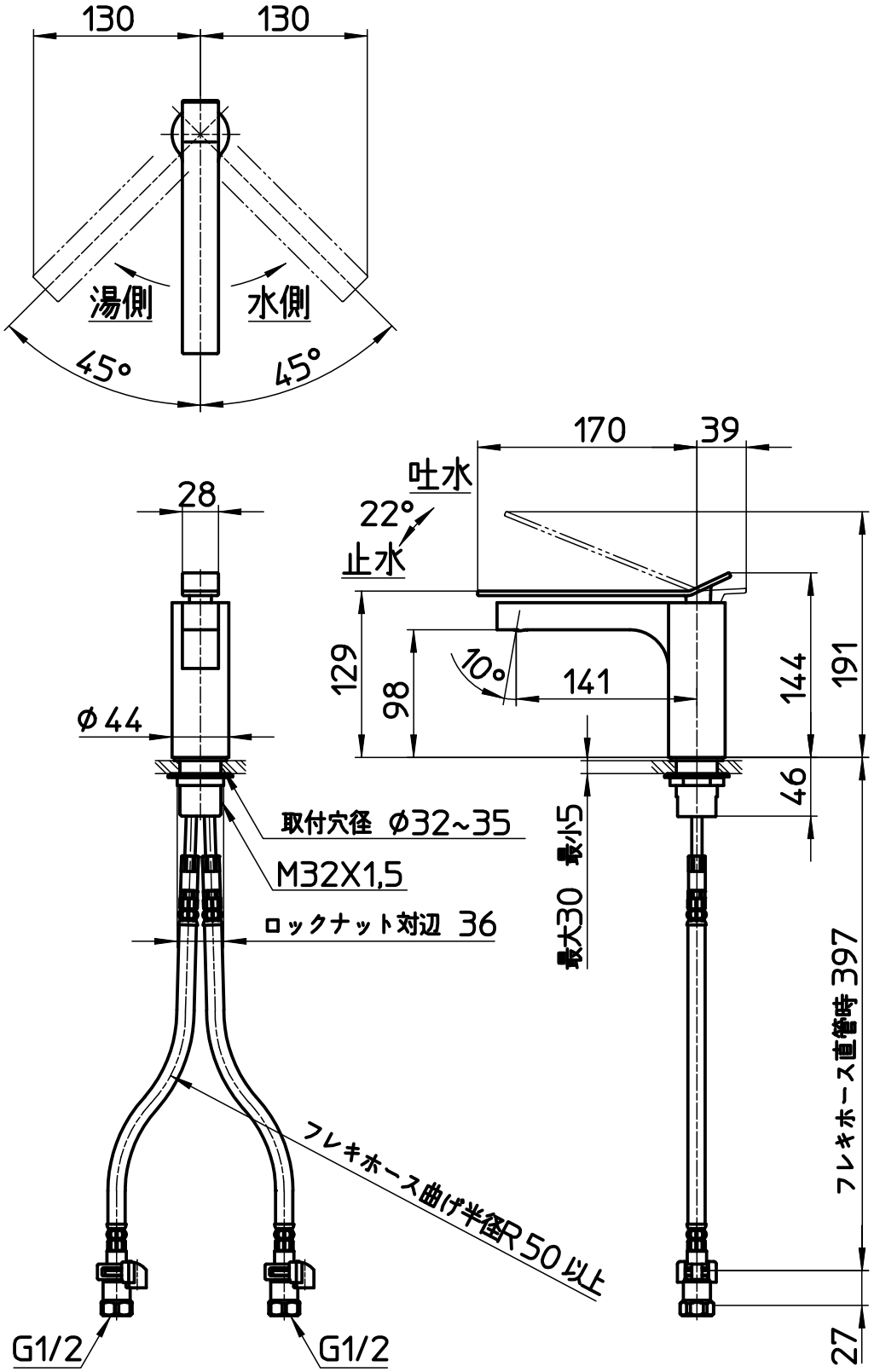

備考	JIS 吐水口は固定式						
品名	シングルワンホール 洗面混合栓	尺度	承認	検図	製図	設計	第三角法
品番	K4732NJV -SJP	1：5	25・2・27	25・2・27	25・2・27	25・2・26	SANEI 株式会社