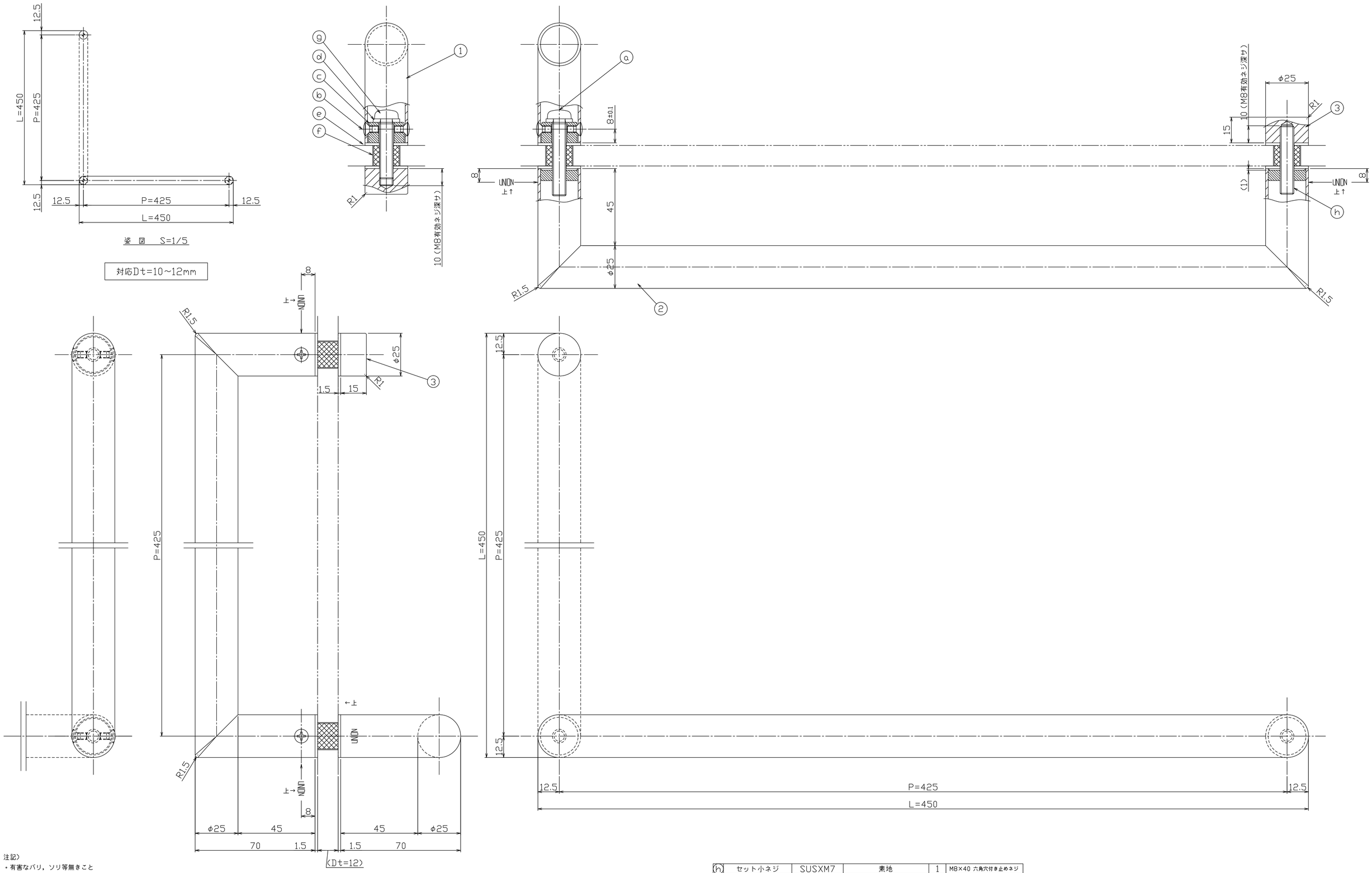

展開図　S=1/5

対応Dt=10～12mm

注記）
・有害なバリ，ソリ等無きこと
・特記無き角はR0.3とする

No	年月日	訂正事項	担当
4	200616	仕上表記ﾕﾆﾐｽﾄｱﾌﾞﾗｯｸ→ﾕﾆﾐｽﾄﾏｯﾄﾌﾞﾗｯｸに変更	有吉
3	190315	品番をPRE-300-02→PRE-G300-02に変更	大星
2	180510	プロテクトゴム、クッションシート 材質・寸法変更	山川
1	180510	レイアウト変更	有吉

No	部品名	材質	仕上	数量	備考
3	エンドキャップ	SUS304	ユニミストマットブラック△4	2	φ25
2	グリップフォーム（外部用）	SUS304	ユニミストマットブラック△4	1	φ25×t1.5パイプ
1	グリップフォーム（内部用）	SUS304	ユニミストマットブラック△4	1	φ25×t1.5パイプ

No	部品名	材質	仕上	数量	備考
h	セット小ネジ	SUSXM7	素地	1	M8×40 六角穴付き止めネジ
a	セット小ネジ	SUSXM7	素地	1	M8×35ナベ小ネジ
f	プロテクトゴム	非移行性EPDM△2	ブラック	3	φ15×t12（φ8.2穴）
e	クッションシート	非移行性EPDM△2	ブラック	6	φ25×t1.5（φ8.2穴）
d	バネ座金	SUS304	素地	2	M8用（φ15.4×t2.0）
c	チャンネル（内部用）	SUS304	素地	2	φ21×12（8）（M8N）
b	横小ネジ	SUSXM7	本体同仕上げ	4	M4×8丸サラ小ネジ
a	セット小ネジ	SUSXM7	素地	1	M8×45ナベ小ネジ

■ 8号内部・外部共ニ刻印凹0.3
指示ナキコーナーハR面取り（R0.3）トスル。
指示ナキ公差ハユニオン一般公差表ニヨル。

用紙サイズ：A1

UNION 株式会社ユニオン

図名 シャワーブースハンドル　製品図
図番
品番 PRE-G300-02 △3
コード
管理番号 08KZZB6S0300-002A

尺度	作図	検図	照査	担当
1/1	2015.05.14	清水	鹿毛	田河