図番

製品番号	シャワー板の色	化粧リングの色
S3064-81XA-CMBP	ホワイト	マットブロンズ
S3064-81XA-CMBP-EC	ホワイト	マットブロンズ

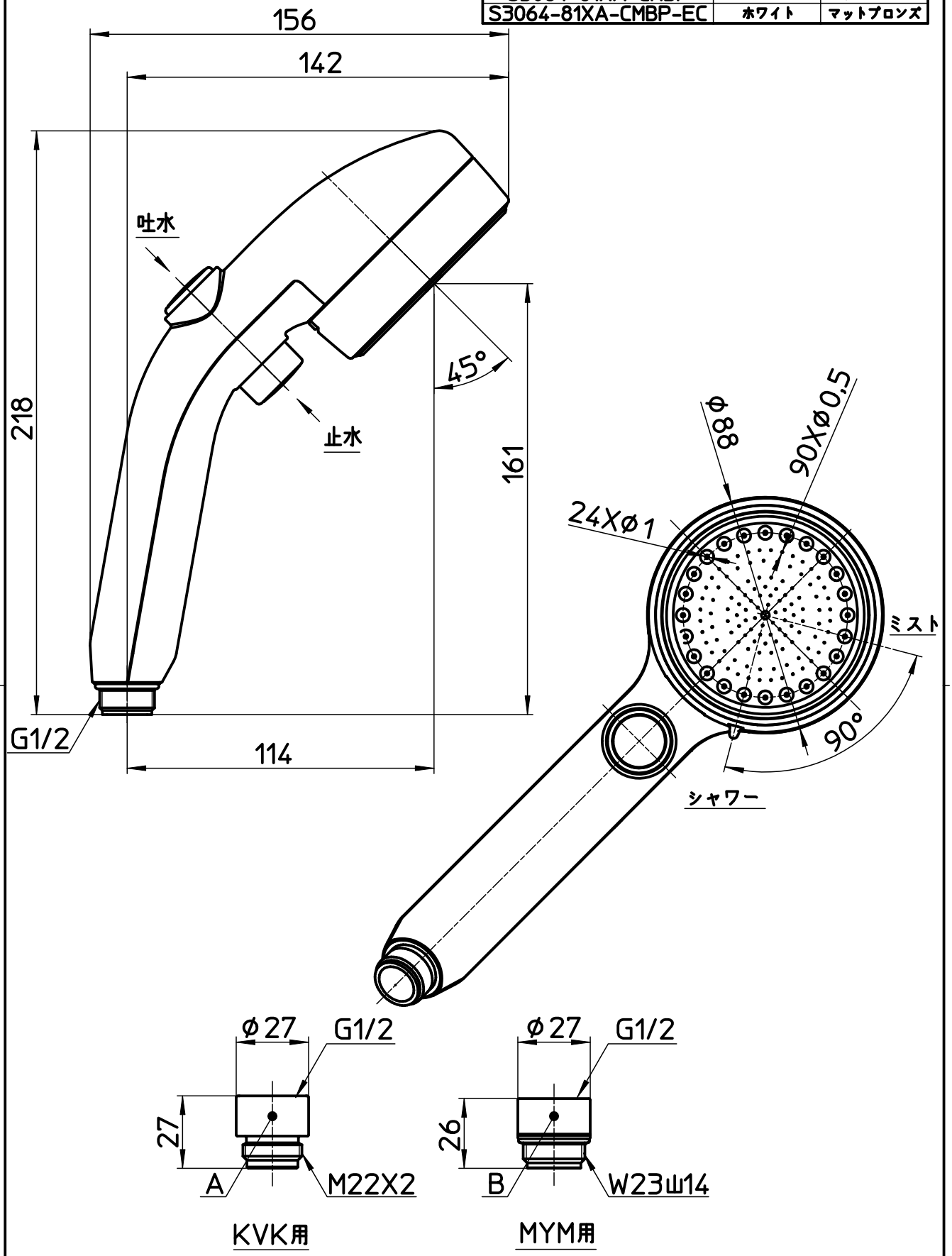

備考

品名	FBミストシャワー (mitosストップ)	尺度	承認	検図	製図	設計	第三角法
品番	S3064-81XA-(色)	1：2	24・1・22	24・1・22	24・1・22	24・1・22	SANEI株式会社