図番	

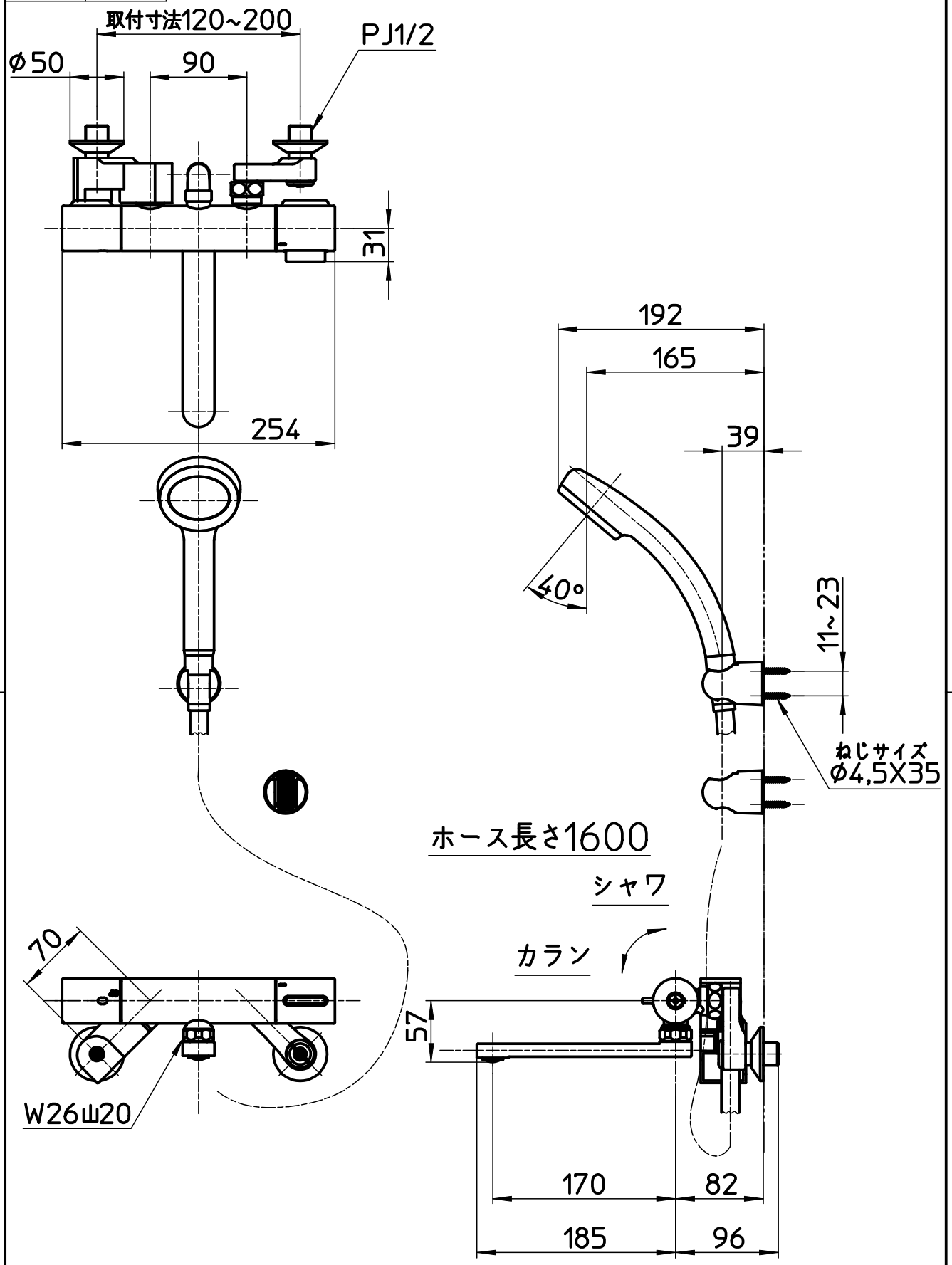

備考	JIS 吐水口は回転式(角度制限なし)、節湯B1						
品名	サーモシャワー混合栓	尺度	承認	検図	製図	設計	第三角法
品番	SK180C	1：5	24・4・26	24・4・26	24・4・22	24・4・22	SANEI株式会社